15cm VTK

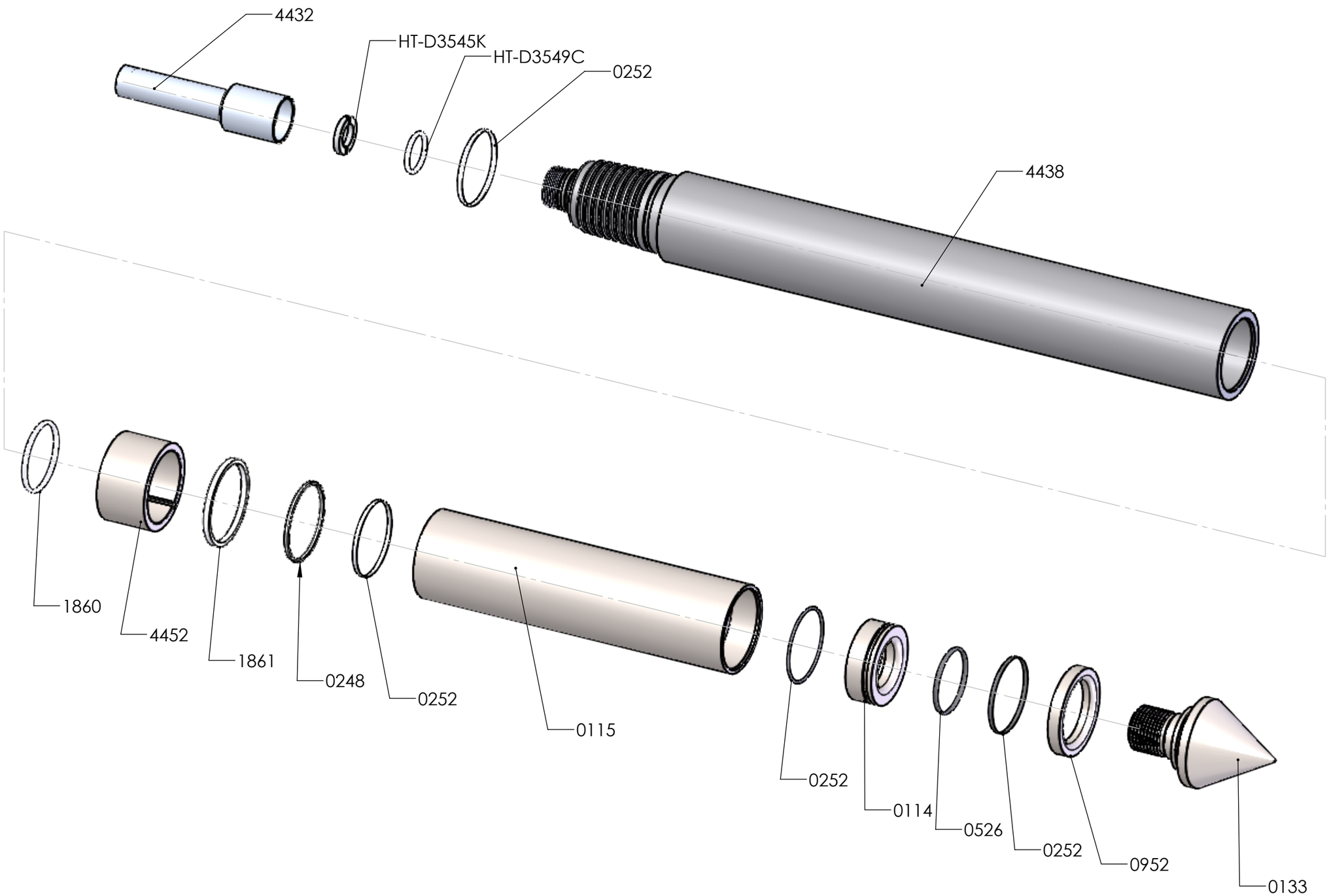
4432
HT-D3545K
HT-D3549C
0252
4438
1860
4452
1861
0248
0252
0115
0252
0114
0526
0252
0952
0133