15cm HT

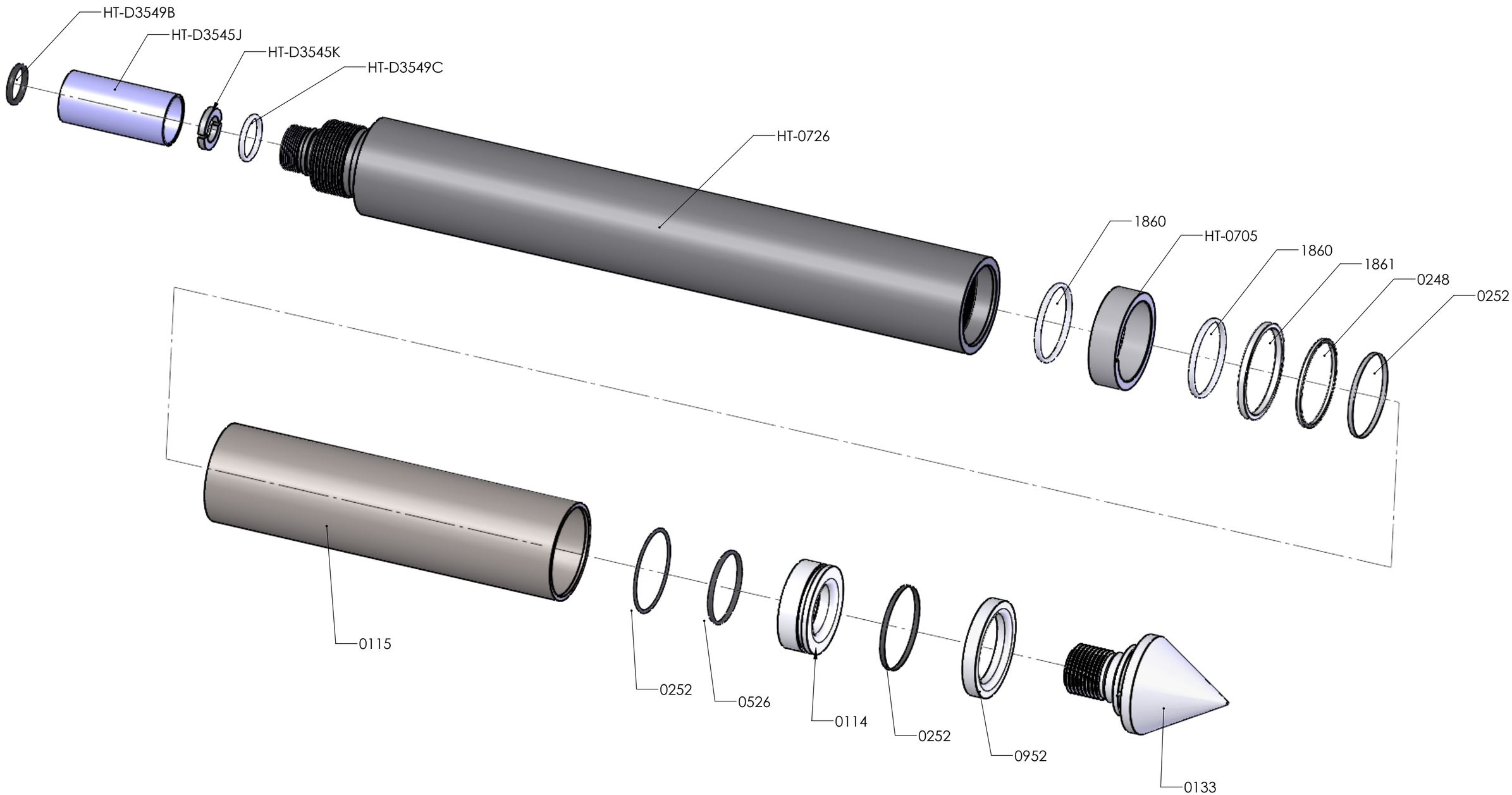
HT-D3549B
HT-D3545J
HT-D3545K
HT-D3549C
HT-0726
1860
HT-0705
1860
1861
0248
0252
0115
0252
0526
0114
0252
0952
0133